stalgast
Die Gastronomie-Experten

BEDIENUNGSANLEITUNG

v2.2 - 01.2015

CRÊPE-GERÄT

Modell: 772282/CA0400, 772283/CA0401

Stalgast GmbH, Kurfürstendamm 226, 10719 Berlin
Sitz: Berlin, Amtsgericht Charlottenburg HRB 164319 B, Geschäftsführender Gesellschafter: Maciej Kotecki
www.stalgast.de, E-Mail: info@stalgast.de

INHALTSVERZEICHNIS

1.	SICHERHEITSHINWEISE	**3**
2.	VERWENDUNG DES GERÄTS	**4**
3.	TECHNISCHE DATEN	**4**
4.	AUFBAUKENNLINIE	**5**
5.	MONTAGE	**5**
6.	REGELN ZUM ARBEITSSCHUTZ UND ARBEITSHYGIENE	**5**
7.	BEDIENUNG DES GERÄTS	**6**
8.	WARTUNG	**7**
9.	PACKEN, VERLADEN UND TRANSPORT	**8**
10.	ERSATZTEILLISTE	**8**
11.	SCHALTPLAN	**9**
12.	ENTSORGUNG VON ALTGERÄTEN	**9**
13.	GARANTIE	**9**

Wir danken Ihnen für den Kauf unseres Produktes. Vor der ersten Inbetriebnahme lesen Sie sich bitte sorgfältig diese Bedienungsanleitung durch.

Jegliches Kopieren dieser Bedienungsanleitung ohne Zustimmung des Herstellers ist verboten.
Die Bilder und Zeichnungen wurden anschaulich dargestellt und können von Ihrem Gerät abweichen.

VORSICHT: Die Bedienungsanleitung soll an einem sicheren und für das Personal allgemein zugänglichen Platz aufbewahrt werden. Der Hersteller behält sich das Recht vor, technische Parameter bei den Geräten ohne Ankündigung zu ändern.

1. SICHERHEITSHINWEISE

- **Vorsicht! Wurde das Gerät im Transport beschädigt, darf es nicht in Betrieb genommen werden!**
- Fehlbedienung oder unsachgemäßer Gebrauch können starke Beschädigungen am Gerät oder Menschenverletzung zur Folge haben.
- Das Gerät kann nur zu dem Zwecke genutzt werden, zu dem es entwickelt wurde.
- Der Hersteller übernimmt keinerlei Haftung für Schäden, die auf eine fehlerhafte Bedienung oder unsachgemäßen Gebrauch zurückzuführen sind.
- Bei der Nutzung schützen Sie das Gerät und den Stecker des Stromversorgungskabels vor dem Kontakt mit Wasser oder anderen Flüssigkeiten. Fällt das Gerät aus Versehen ins Wasser, sollten Sie den Stecker aus der Steckdose ziehen und nachfolgend von einem Fachmann überprüfen lassen.

Bei Nichtbeachtung dieser Bedienungsanleitung kann Lebensgefahr bestehen.

- Öffnen Sie nie selbst das Gehäuse des Geräts.
- Stecken Sie keine Gegenstände in Öffnungen im Gehäuse des Geräts.
- Fassen Sie den Stecker des Stromversorgungskabels nie mit nassen Händen an.
- Kontrollieren Sie regelmäßig den Zustand des Steckers und des Kabels. Sind der Stecker oder das Kabel beschädigt, beauftragen Sie eine Fachservicestelle mit der Reparatur.
- Fällt das Gerät hin oder wird es auf eine andere Weise beschädigt, soll es vor weiterem Gebrauch immer geprüft werden und evtl. in einer Fachservicestelle repariert werden.
- Reparieren Sie nie das Gerät selbst – **es besteht Lebensgefahr.**
- Es ist verboten, Änderungen und Reparaturen am Gerät von unqualifiziertem Personal auszuführen.
- Schützen Sie das Stromversorgungskabel vor dem Kontakt mit scharfen oder heißen Gegenständen und halten Sie es weit von offenem Feuer fern.
- Sichern Sie das Stromversorgungskabel (oder Verlängerungskabel) auf solche Weise, so dass es nicht aus Versehen aus der Steckdose gezogen werden kann, oder dass niemand darüber stolpert.
- Kontrollieren Sie den Betrieb der Geräts während seiner Nutzung.
- Vermeiden Sie die Nutzung des Geräts durch Minderjährige, Personen mit verminderten physischen, geistigen oder sensorischen Fähigkeiten, sowie unerfahrene Personen oder Personen ohne Kenntnis. Die oben genannten Personen dürfen das Gerät nur unter Aufsicht einer für die Sicherheit zuständigen Person bedienen.
- Wird das Gerät zeiteilig nicht benutzt oder gereinigt, schalten Sie es von der Betriebsspannung ab.
- **VORSICHT**! Wird der Stecker des Stromversorgungskabels zum Stecker angeschaltet, bleibt das Gerät die ganze Zeit unter Spannung.
- Schalten Sie das Gerät aus, bevor Sie den Stecker aus der Steckdose ziehen.
- Ziehen Sie nie das Gerät am Stromversorgungskabel.

- **Wurde das Stromversorgungskabel beschädigt, sollte es gewechselt werden. Das am Gerät fest befestigte Stromversorgungskabel darf in einer Fachservicestelle oder von qualifiziertem Personal gewechselt werden.**
- Das Gerät dient nicht zum Spielen.
- Wird die Arbeitsfläche zerbrochen, muss das Gerät sofort von der Netzspannung abgeschaltet werden.
- **Das Gerät sollte nach der Installierung sichtbar und ungehindert zugänglich sein.**
- **Der Zugang zum fest integrierten Stromversorgungskabel sollte ungehindert bleiben.**

2. VERWENDUNG DES GERÄTS

Das Crêpe -Backgerät dient zum Backen von Crêpes, Kuchen usw. Jegliche andere Nutzung ist untersagt. Es ist verboten, das Gerät zum Aufwärmen von Töpfen oder Pfannen zu benutzen. Man darf auf die Heizplatte keine Aluminium - oder Plastikfolie legen.

3. TECHNISCHE DATEN

Katalognummer	Abmessungen (ØxH mm)	Temperaturbereich	Art der Platte	Leistung	Spannung
772282/ CA0400	400x1	50 - 300°C	gusseisern	3000W	230V 50Hz
772283/ CA0401	400x151	50 - 300°C	gusseisern - emailliert	3000W	230V 50Hz

Abb. 1 Abmessungen des Crêpe -Backgeräts

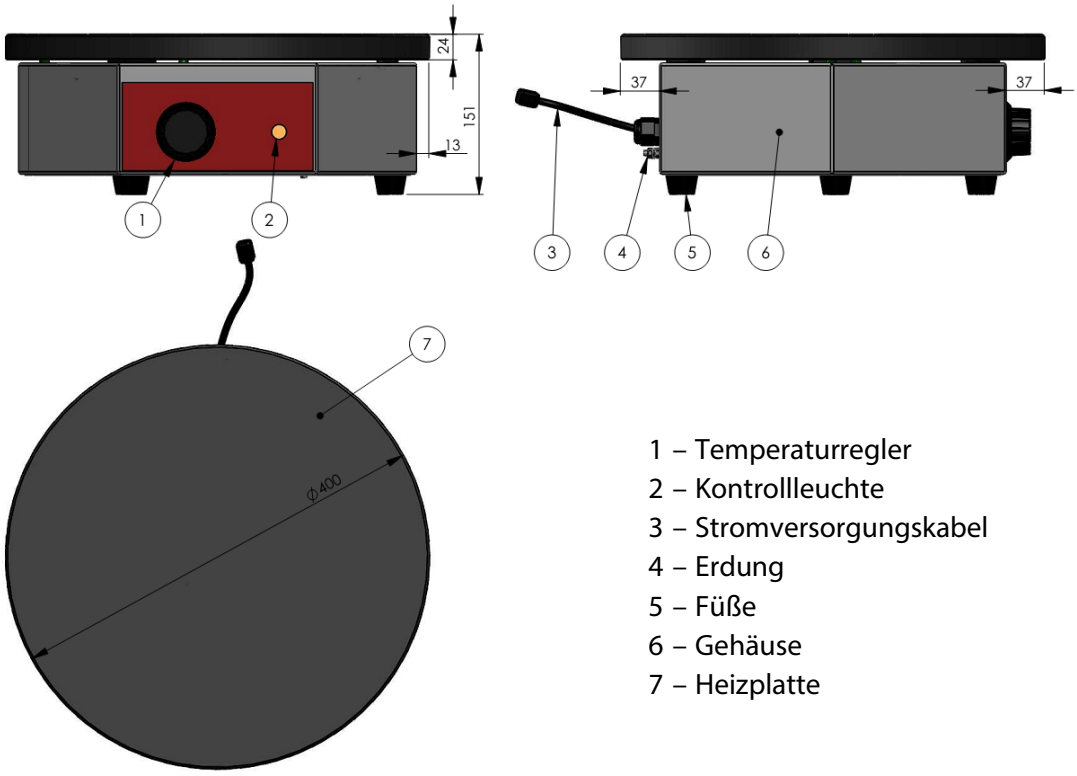

1 – Temperaturregler
2 – Kontrollleuchte
3 – Stromversorgungskabel
4 – Erdung
5 – Füße
6 – Gehäuse
7 – Heizplatte

VORSICHT!!! Das im Katalog dargestellte Crêpe-Gerät verfügt über eine grüne Kontrollleuchte. Das von uns hergestellte Gerät verfügt über keine.

4. AUFBAUKENNLINIE

Das Gehäuse des Geräts wurde aus rostfreiem Edelstahl gefertigt. Die Arbeitsfläche des Crêpe-Geräts wurde aus gusseiserner Heizplatte mit einer Leistung von 3000W gefertigt.

Im Vorderteil des Geräts befindet sich das Steuerungspanel mit Temperaturregler und Kontrollleuchte.

Je nach Modell sind folgende Platten verfügbar: gusseisern und gusseisern-emailliert.

Im Modell 772283 ist die Emaille auf der Platte korrosionsbeständig.

5. MONTAGE

- Das Crêpe-Bäckgerät sollte auf eine stabile Fläche in einen für seine Benutzung vorgesehenen geschlossenen Raum gestellt werden. Dabei sollte es von der Netzspannung abgeschaltet sein.
- Das Gerät sollte auf solche Weise angebracht werden, damit das schnelle und einfache Abschalten des Geräts von der Netzspannung möglich wäre. Die Lage sollte bequem während Wartungs- und Reinigungsarbeiten sein.
- Das Gerät darf nicht eingebaut und neben ein anderes Gerät gestellt werden.
- Das Gerät sollte auf solche Weise angebracht werden, dass der Zugang zumindest von der Frontseite ungehindert bleibt. In der Nähe des Geräts dürfen sich keine brennbaren Stoffen befinden.
- Es sollte eine richtige Lüftung des Geräts gewährleistet werden. Die Raumtemperatur darf nicht 50°C überschreiten.
- Wurde die Wand aus leicht brennbaren Stoffen (z.B. aus Holz) gefertigt, sollte die Entfernung nicht weniger als 50cm betragen.
- Das Crêpe-Backgerät ist mit einem biegsamen Anschlusskabel mit einem Durchmesser von 3x2,5mm² und einem Stecker ausgestattet.
- Vor Anschluss an die Netzspannung sollte der Schalter in Position „0“ gebracht sein.
- Das Gerät sollte an eine Netzspannung mit 230V 50Hz mit einem Fehlerstromschutzschalter 30mA angeschlossen werden.
- Wir empfehlen, das Gerät an die an der Wand montierte Steckdose anzuschließen. Anschluss an die Steckdose, an der noch ein weiteres Gerät angeschlossen ist, kann zu Störungen der Netzspannung führen.
- Für die Netzspannung sollten gültige Sicherheitstests gegen Stromstöße gemacht werden.
- Anschlüsse und Änderungen am Gerät dürfen von qualifiziertem Personal mit Kenntnissen zum Arbeitsschutz und Arbeitshygiene durchgeführt werden

6. REGELN ZUM ARBEITSSCHUTZ UND ARBEITSHYGIENE

Um Verbrennungen oder Stromstöße zu vermeiden, sind folgende Regeln zu beachten:

- Es sollte eine Schulung des Personals zur Bedienung des Geräts, mit Einbehaltung aller in dieser Bedienungsanleitung angegebenen Anweisungen, durchgeführt werden.
- Es sollte eine Schulung des Personals im Bereich der Grundregeln bei der Bedienung von elektrischen Geräten, des Arbeitsschutzes und der Erste-Hilfe-Leistung, durchgeführt werden.
- Überprüfen Sie, ob vor das Gerät vor seiner Inbetriebnahme betriebsbereit ist
- Überprüfen Sie, ob das Stromversorgungskabel keinen Kontakt mit heißen Oberflächen hat.

- Vor Durchführung jeglicher Wartungsarbeiten ist das Gerät obligatorisch von der Spannungsquelle abzuschalten.
- Wurde ein Heiz- und/oder Kontrollelement beschädigt, ist es verboten, das Gerät einzuschalten.
- Zum Abnehmen von Crêpes sollte ein entsprechendes Küchenzubehör (z.B. Spatel) verwendet werden.
- **Das Gerät darf nicht unter fließendem Wasser gereinigt werden.**
- **Fassen Sie die Heizplatten und das Gehäuse nie mit bloßen Händen an.**
- **Bei der Bedienung des Geräts muss das Personal trockene Hände haben.**
- Jegliche Reparaturen am Gerät dürfen ausschließlich von qualifiziertem Personal (Service) durchgeführt werden
- Bedienen Sie das Gerät vorsichtig, denn heiße Flächen können Sie verbrennen.
- Lassen Sie das Gerät nie ohne Aufsicht in Betrieb. Bei der Nichtbenutzung des Geräts schalten Sie es ab.

7. BEDIENUNG DES GERÄTS

- Vor Anschluss des Geräts soll der Schalter in Position „0" gebracht werden.
- Vor der ersten Inbetriebnahme entfernen Sie die Schutzfolie vom Gerät. Waschen Sie die Außenflächen mit Warmwasser und einem Spülmittel ab. Benutzen Sie keine scheuernden Reinigungsmittel oder solche, die die Oberfläche kratzen könnten. Zum Reinigen benutzen Sie lediglich einen feuchten Lappen.
- Die Gerätplatten dürfen nicht mit Wasser und Detergens gereinigt werden – sie wurden aus Gusseisen gefertigt und sind daher nicht korrosionsbeständig.
- **VORSICHT!!! Der Prozess des „Ausbrennens" sollte bei der Inbetriebnahme des Geräts durchgeführt werden. Folgendes sollte vorgenommen werden:**

  - **die Temperatur sollte mit dem Drehknebel auf 300 Grad eingestellt werden (das Erreichen dieses Temperaturwertes wird durch das Ausschalten der Kontrollleuchte signalisiert).**

  - **Nach dem Ausschalten der Kontrollleuchte sollte man ca. 15 Minuten abwarten. Anschließend darf man mit der Benutzung des Geräts anfangen.**

- Nach 20 Minuten des Aufwärmens soll der Temperaturregler auf die gewünschte Temperatur (Bereich zwischen 50 und 300ºC - die Kontrollleuchte schaltet sich ein) eingestellt und die Gerätplatte mit Butter oder Öl reichlich eingeölt werden. Es sollte dafür gesorgt werden, dass sich nicht zu viel Öl aufsammelt – anderenfalls entstehen auf der Gerätplatte Kohleablagerungen. In solchen Fällen sollten diese unverzüglich entfernt werden.
- Sobald der eingestellte Temperaturwert erreicht wird, schaltet der Thermostat die Energieversorgung aus und die Kontrollleuchte hört auf zu leuchten. Sinkt die Temperatur unter den eingestellten Wert, schaltet der Thermostat die Energieversorgung wieder ein (die Kontrollleuchte leuchtet auf).
- Ist das zubereitete Gericht fertig, sollte es mit entsprechendem Küchenzubehör (aus Holz oder Kunststoff) abgenommen werden. **Es ist untersagt Küchenzubehör aus Metall zu verwenden - dies kann die Oberfläche der Gerätplatten beschädigen**.
- Die Platte und die Wände des Geräts dürfen nicht mit bloßen Händen angefasst werden, weil sie während der Arbeit hohe Temperaturen erreichen.
- Bei der Bedienung des Geräts muss das Personal trockene Hände haben.
- Das Gerät sollte vor dem täglichen Gebrauch aufgewärmt werden. Es sollte für 15 Minuten vor jedem Gebrauch aufgewärmt werden – es gewährleistet eine gleichmäßige Temperaturverteilung auf der Gerätplatte.
- Um das Gerät auszuschalten muss der Temperaturregler maximal in die linke Position gebracht werden.

- Im Modell 772283 befindet sich eine Emaillebeschichtung auf der Gerätplatte – diese gewährleistet Korrosionsschutz. Ihre Beschädigung kann zur Korrosion der Gerätplatte führen.

- Steuerungspanel:

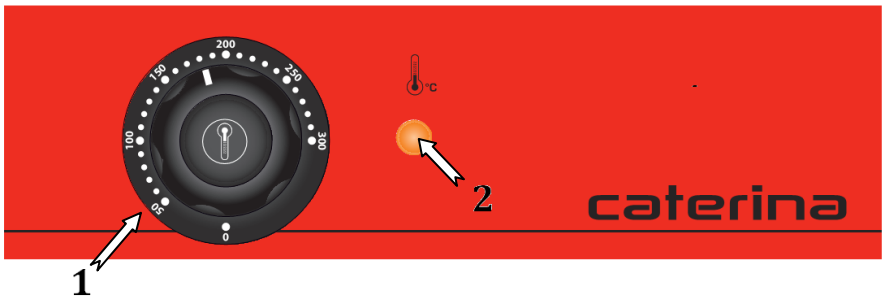

1 – Temperaturregler der Heizplatte
2 – Kontrollleuchte der Heizplatte

- Einstellungen des Temperaturreglers

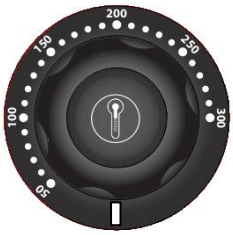

AUSGESCHALTET

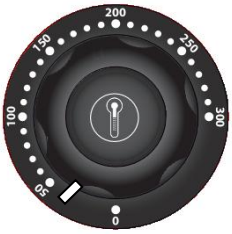

EINGESCHALTET
(MINIMLER TEMPERATURWERT)

EINGESCHALTET
(MAXIMALER TEMPERATURWERT)

ACHTUNG!
Es ist untersagt das Gerät für andere Zwecke, als in der Bedienungsanleitung vorgesehen, zu benutzen – andernfalls kann die Gerätplatte beschädigt werden und Brandgefahr verursachen.

Das Gerät darf nicht bewegt werden, wenn der Energieversorgungsstecker an die Steckdose angeschlossen, die Arbeitsfläche heiß ist oder wenn sich auf der Gerätplatte irgendwelche Gegenstände befinden.

8. WARTUNG

Vor Beginn jeglicher Wartungsarbeiten muss das Gerät von der Stromversorgungsquelle abgeschaltet werden.
Die Gerätplatten dürfen nicht mit Wasser und Detergens gereinigt werden – sie wurden aus Gusseisen gefertigt und sind daher nicht korrosionsbeständig.

Wird das Gerät zeiteilig nicht benutzt, sollte seine Kochplatte mit Pflanzenöl geölt werden, um sie vor Korrosion zu schützen.

Bei täglicher Pflege entleeren Sie die Platte und reinigen sie mit einem Papierhandtuch. Um Beschädigung der Gerätplatten zu vermeiden, sollte zu ihrer Reinigung kein Küchenzubehör aus Metall verwendet werden.

Einmal pro Monat sollte geprüft werden, ob:

- der elektrische Anschluss korrekt durchgeführt wurde,
- der Stromversorgungskabel nicht beschädigt wurde,
- alle Komponenten des Geräts korrekt funktionieren.

Einmal pro Jahr sollte das Gerät einer Wartungsprüfung unterzogen werden, um seinen Abnutzungsgrad einzuschätzen und eventuelle Störungen seiner Einzelteile (Kontrolle von Funktionen, Wartung von Gasventilen und Dichtigkeitstest) festzustellen. Sollten jegliche Störungen festgestellt werden, sind die Servicearbeiter (technischer Service) verpflichtet, diese zu beheben.
Das Servicepersonal sollte größte Aufmerksamkeit der Prüfung folgender Komponenten zukommen lassen:

- dem Zustand von Heizelementen und ihren Sicherungssystemen,
- dem Abnutzungsgrad des Geräts,
- der Qualität der Isolation.

Wird das Gerät für einen längeren Zeitraum nicht benutzt, sollte es gründlich gereinigt und in einem gut belüfteten Raum gelagert werden.

Die monatlichen und jährlichen Servicearbeiten, so wie die Reparatur des Geräts, dürfen ausschließlich durch qualifiziertes Servicepersonal (technischer Service) durchgeführt werden.

9. PACKEN, VERLADEN UND TRANSPORT

Das Crêpe-Backgerät wird nach geltenden Regeln gepackt. Verladen von Geräten in Transportmittel, das Ausladen und das Hinübertragen sollen mithilfe von geeigneten Anlagen mit Kranfunktionen erfolgen.
Der Transport sollte in geschlossenen Transportmitteln erfolgen. Im Transport muss das Crêpe-Backgerät vor Verschieben, starken Erschütterungen und anderen mechanischen Beschädigungen gesichert werden.

10. ERSATZTEILLISTE

,

Lfd. Nr.	Produktbezeichnung	Code
1	Heizelement 3000W	M70136
2	Kontrollleuchte	M70101
3	Thermostat	M90113
4	Lüsterklemme	M70123
5	Stromversorgungskabel	M39021
6	Heizplatte	M70412

11. SCHALTPLAN

Abb. 1 Schaltplan des elektrischen Crêpe-Geräts

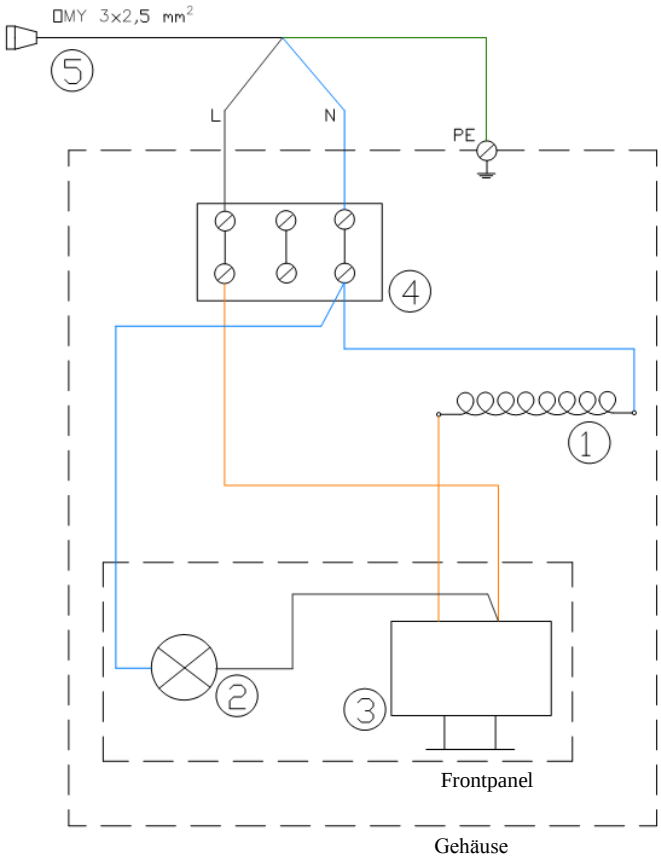

12. ENTSORGUNG VON ALTGERÄTEN

Nach Ablauf der Nutzungsdauer oder beim Kauf von einem neuen Gerät bei Stalgast können Sie uns Ihr altes Gerät zurückgeben.
Schicken Sie uns das Gerät und eine zuständige Firma wird es nach polnischem Gesetz über Entsorgung von Elektro- und Elektronikaltgeräten (Gesetzblatt von 2005, Nr. 180, Pos. 1495) entsorgen.

13. GARANTIE

Unter Haftung des Herstellers versteht man die Garantie- und Gewährleistungshaftung.

Die Schäden, die infolge von Verkalkung entstanden sind, unterliegen keiner Garantie.
Keiner Garantie unterliegt auch der Wechsel von Kochplatten, die begossen wurden und infolge dessen gebrochen sind – Fehlnutzung.

Keinem Garantiewechsel unterliegen folgende Elemente: Glühbirnen, Gummielemente, die durch Wasserstein beschädigte Heizelemente, Schrauben und Elemente, die naturgemäß abgenutzt werden z.B.: Brenner, Gummidichtungen und jegliche mechanisch beschädigten Elemente. Dazu kommen außerdem alle Bauelemente, die infolge unsachgemäßer Nutzung entstanden sind.

Beseitigen der Garantieplombe oder eine selbständige Reparatur haben das Erlöschen der Garantie zu Folge.