Übersetzt von Englisch nach Deutsch - www.onlinedoctranslator.com



# BENUTZERHANDBUCH / BETRIEBSANLEITUNG

## Luftgekühltes Gerät 1/8 K

Geschrieben von: PJSC UKSNAB
31-C, Zaliznychna-Straße,
62301, Dergachi
Charkiw, Ukraine

Herausgegeben von: UBC Group
www.beer-co.eu

# Inhalt


1. **allgemeine Informationen S.3**
   **Hinweise und Vorsichtsmaßnahmen S.4**
   **Die Kühleinheit**

2. **Teil 1. Technische Spezifikationen S.5**

3. **Teil 2. Funktionsbeschreibung S.6**
   **Kühlgerät**
   **Start-up**
   **Temperatureinstellungen**

4. **Teil 3. Installation S.7**
   **Auspacken S.8**
   **Werkzeug**
   **Platzierung und Installation**
   **Arbeitsauftrag S.9**
   **Sicherheitsanforderungen P.10**
   **Lufteinlass S.11**
   **Installationsort**
   **Elektroinstallation**

5. **Teil 4. Reinigung und Wartung S.12**
   **Allgemein**
   **Täglich**
   **Monatlich**
   **Wartung**
   **Lagerung und Transport S.13**
   **Lagerung ohne Verpackung**

6. **Teil 5. Fehlerbehebung S.13**

7. **Teil 6. Ersatzteile S.14**

8. **Anhang A. Elektrischer Schaltplan S.17**

# allgemeine Informationen

## Dieses Handbuch

## Abgedeckte Produkte

Dieses Handbuch gilt für die Kühleinheiten vonMobiChill 1/8 K Serie

**Beim Kauf des Kühlers sollten Sie dessen Funktionsfähigkeit, Vollständigkeit, Abwesenheit mechanischer Beschädigungen, Stempel und Verkaufsdatum überprüfen.**

**Bewahren Sie das Handbuch jederzeit als Referenz bei der Maschine auf.**

# Hinweise und Vorsichtsmaßnahmen!

Im gesamten Handbuch sind Vorsichtsmaßnahmen und Hinweise wie im folgenden Beispiel fett gedruckt:

**Drehen Sie das Gerät nicht auf den Kopf und stellen Sie es nicht auf eine Seite.**

**Erläuterung**

| Symbol | Bedeutung | Erläuterung |
|---|---|---|
| | Notiz | Der Bediener sollte die Vorschriften beachten und/oder entsprechend handeln<br>Informationen, um die bestmögliche Funktion zu erhalten die Ausrüstung. |
| | Vorsicht | Der Betreiber muss die Vorschriften beachten und/oder entsprechend handeln<br>Informationen, um mechanische oder elektrische Schäden zu vermeiden<br>Es kann zu Schäden an der Ausrüstung oder Personenschäden kommen |

# Die Kühlereinheit

## Zulassungen

• Die Geräte werden gemäß den gesetzlichen Anforderungen und der CE-Zulassung hergestellt.
• Zulassungen ergeben sich aus den am Typenschild angebrachten Etiketten.

## Installation

• Es liegt in der Verantwortung des Eigentümers und Betreibers dieses Geräts, dass die Installation in Übereinstimmung mit den örtlichen Vorschriften und Sicherheitsanforderungen erfolgt.
• Service- und Reparaturarbeiten dürfen nur von Servicetechnikern durchgeführt werden, die in der Wartung der Geräte geschult sind. Der Installationsvorgang und die Anforderungen werden weiter unten in diesem Handbuch beschrieben.
• Der Hersteller übernimmt keine Haftung für Schäden, die durch eine falsche Installation dieses Kühlers entstehen.
• Das Gerät muss an einem belüfteten Ort installiert und angeschlossen werden, an dem sich mindestens kein Platz befindet50 cmAbstand von beiden Seiten des Geräts.

# Teil 1: Technische Spezifikationen

## Kältemittel
Typ: R290
Gewicht: 0,050 kg

**Reparatur und Wartung des geschlossenen Systems für Kältemittel sowie der Umgang mit Kältemitteln dürfen nur von einem für den Umgang mit Kältemitteln autorisierten Unternehmen durchgeführt werden.**

## Betriebstemperaturen
12 - 24 ºC

## Maße
Breite: 175 mm
Höhe: 385 mm
Tiefe: 312 mm

## Gewicht
Leer: 18,4 kg

## Kühlung:
Kompressor: 1/8 PS

## Steuerungstyp:
Mechanischer Thermostat

## Produktspulen:
Material: Edelstahl 304
Durchmesser: 5/16 Zoll Außendurchmesser
Menge – 1 Spule

## Luftkompressor
Der Druck erfolgt automatisch
geliefert durch Luftkompressor – 3 bar

## Elektrisch
Netzanschluss: 240/220 V 1 Stk. 50 Hz
Versorgung: 2 m 3-adriges NetzkabelVereinigtes KönigreichStyle-Stecker (EU-Stecker als Option)

# Teil 2: Funktionsbeschreibung

## Kühlgerät

Der Kühler besteht aus einer Kühleinheit vom Kompressionstyp und den folgenden Grundkomponenten: Kompressor, Luftkompressor, Luftkondensator, Luftfilter und Trockenblock. Die oben genannten Teile sind durch Kupferrohre verbunden und bilden ein hermetisches System, das mit dem Kältemittel R290 gefüllt ist.

Der Verdampfer und der Wärmetauscher der Kältemaschine sind mit Aluminium abgedeckt, wodurch eine thermische Kante zwischen dem Verdampfer und dem Block selbst entsteht. Während des Betriebs der Kühleinheit wird das Bier im Wärmetauscher gekühlt.

Der Temperatursensor ist so eingestellt, dass ein Einfrieren der ausgegebenen Getränke verhindert wird.

Der Lüfter dient zur Luftkondensatorkühlung.

## Start-up

Führen Sie vor der Inbetriebnahme des Geräts die Installation gemäß den Beschreibungen in Teil 3 dieser Anleitung durch.

Der optimale Temperaturbereich für den Kühlbetrieb liegt zwischen 12 und 24 °CºC. Der Kühler sollte an einem Ort mit sehr guter Luftzirkulation aufgestellt werden. Wenn der Kühler von einem kalten an einen warmen Ort verlegt wird, kann der Kühler in mindestens 1,5 – 2 Stunden eingeschaltet werden.

## Temperatureinstellung

Die Kühleinheit ist mit einem Thermostat ausgestattet, um ein Einfrieren des Produkts zu verhindern.

# Teil 3: Installation

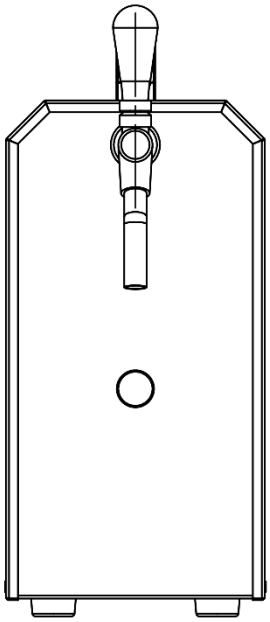

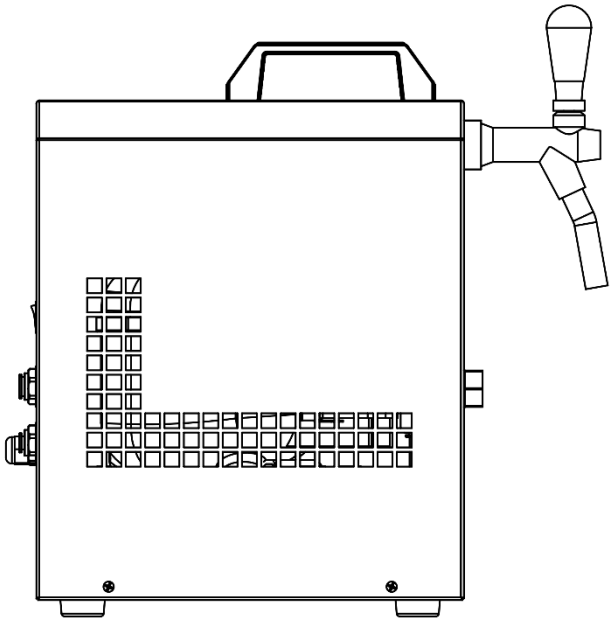

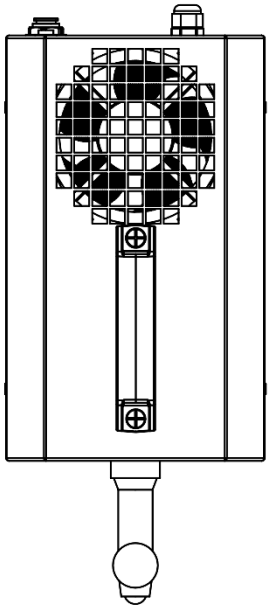

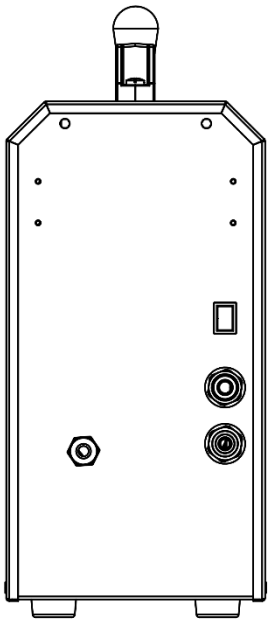

**Drehen Sie das Gerät nicht auf den Kopf und stellen Sie es nicht auf eine Seite. Wenn das Gerät versehentlich auf den Kopf gestellt wurde, muss es vor dem Start 4 Stunden lang ruhen.**

## Auspacken

Denken Sie über eine mögliche Wiederverwendung des Verpackungsmaterials nach. Packen Sie die Kühleinheit vorsichtig aus – drehen Sie sie nicht auf den Kopf – und prüfen Sie, ob alle Teile in gutem Zustand sind.

## Werkzeug

Standardwerkzeuge sind ausreichend.

## Platzierung und Installation

Für einen effektiveren Stromverbrauch empfehlen wir, den Kühler weit entfernt von Wärmequellen und in trockenen, belüfteten Räumen aufzustellen.

Der Kühler sollte auf einer festen und ebenen horizontalen Unterlage montiert werden.

Luftkondensator und Lüftungsgitter des Kühlers sollten immer frei für Luftzutritt und -zirkulation sein.

Der Abstand zwischen den Lüftungsgittern und den kühleren Wänden oder Barrieren sollte minimal sein50 cm.

Überprüfen Sie, ob die auf dem Kühleretikett angegebene Leistung mit der aktuellen Leistung übereinstimmt.

Überprüfen Sie die elektrische Verkabelung auf eventuelle Isolationsfehler und auf das Fehlen spannungsführender Teile.

Stecken Sie den Stecker des Kühlers in die Steckdose mit Erdung.

## Arbeitsauftrag

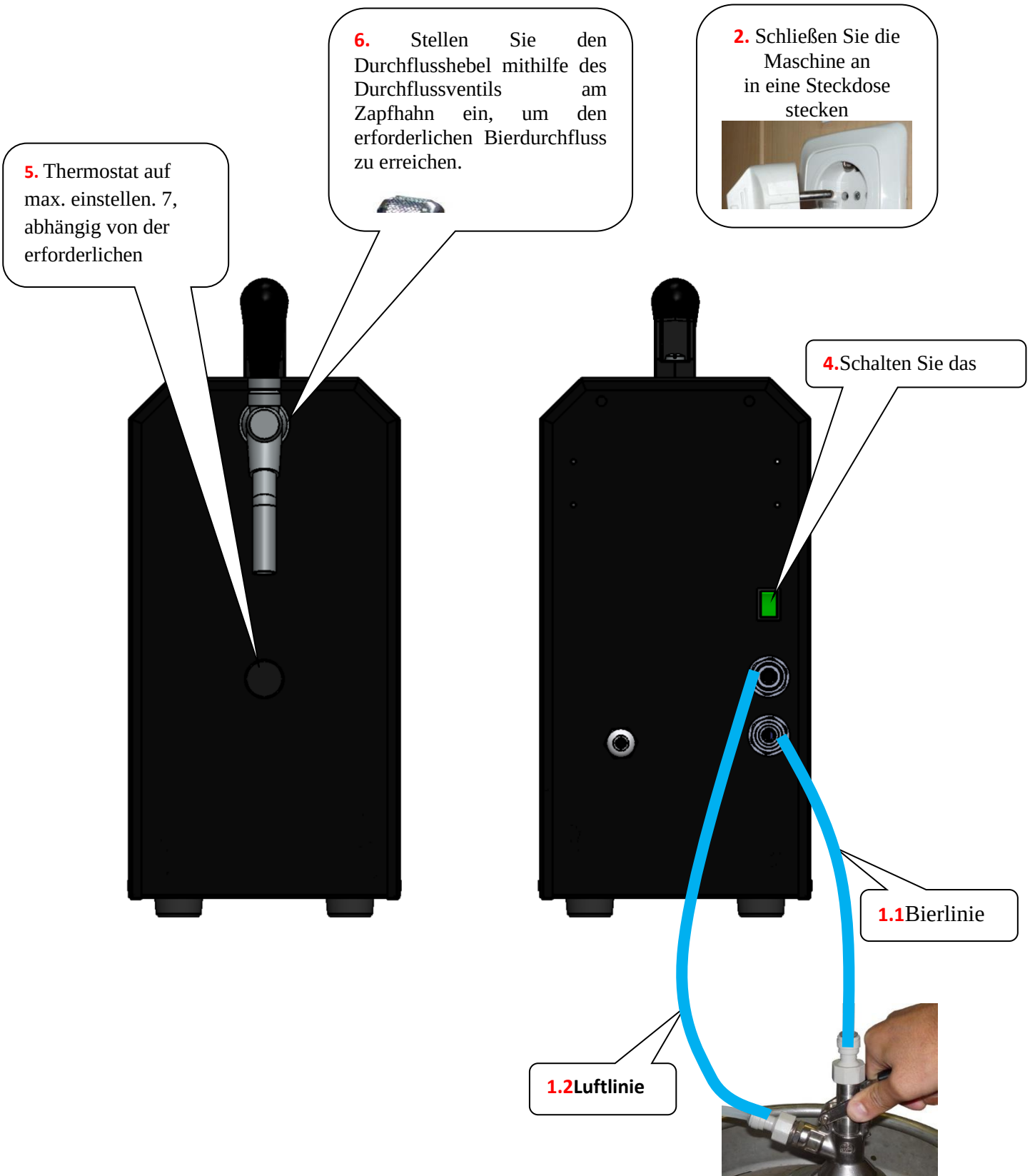

**1.** Schließen Sie den Kühler an das Fass an und achten Sie darauf, dass die

## Sicherheitsanforderungen

Der Kühler verfügt über erstklassige Stromsicherheit (einschließlich Erdung).

Stellen Sie vor dem Anschluss des Kühlers an das Stromnetz sicher, dass:
- Die Hauptspannung der Versorgung beträgt nominal: 220 (+10 %–15 %);
- Netzkabel und Stecker sind unbeschädigt.

Der Kühler darf nur mit Erdung an das Stromnetz angeschlossen werden. Überprüfen Sie dies, bevor Sie mit der Installation beginnen.

Bei Anzeichen einer Blockierung der Verkabelung (Kribbeln der Abdeckung beim Berühren der Metallteile des Kühlers) sollte der Kunde den Kühler vom Stromnetz trennen und einen Techniker zur Fehlerbehebung hinzuziehen.

Der Kunde sollte den Kühler nicht in Einrichtungen mit hoher Gefahrenstufe verwenden, bei denen eine oder mehrere der folgenden Bedingungen vorliegen:

- Abweichung von der Nennspannung 220 V: + 10 %; - 15%.
- zusätzliche Feuchtigkeit oder Staub (die Luftfeuchtigkeit beträgt mehr als 80 %, wenn Decke, Wände, Boden und andere Dinge im Raum mit Feuchtigkeit bedeckt sind);
- die Lufttemperatur liegt über 40 ºC;
- chemisch aktives Medium, das entscheidenden Einfluss auf die elektrische Isolierung und stromführende Teile elektrischer Geräte hat;
- stromführende Böden.

Der Kunde darf den Rahmen laufender Kühlboxen und Geräte mit Naturerde (Gasheizungen, Wärmestrahler, Wasserhähne, Waschmaschinen usw.) nicht berühren.

Die Kühlboxen sollten nur aus folgenden Gründen vom Stromnetz getrennt werden:

- Sanitäre Verarbeitung;
- Austausch des Kühlers;
- Andere Arbeiten im Zusammenhang mit der Wartung des Kühlers.

Im Falle einer Beschädigung des Netzwerkkabels und um die Gefahr aktueller Verletzungen zu vermeiden, sollte der Kunde das Kabel nicht selbst austauschen, sondern einen technischen Spezialisten hinzuziehen.

Der Hersteller haftet nicht für mögliche Schäden an Personal oder Ausrüstung, die bei Nichtbeachtung der oben genannten Anforderungen entstehen.

## Lufteinlass

Für einen effizienten Betrieb muss der Freiraum rund um das Gerät mindestens 1,5 m betragen.50 cm. Alle Lufteinlässe/-auslässe am Gerät dürfen nicht durch Abfallbehälter für Chemikalien usw. blockiert werden.

Es ist äußerst wichtig, eine freie Luftzirkulation um den Kühler herum sicherzustellen. **Andernfalls wird das Gerät zu heiß, was zu einer verringerten Effizienz und dem Risiko unnötiger Betriebsprobleme führt.**

## Installationsort

• Dieses Kühlgerät ist für die Innen- und Außenaufstellung geeignet.

## Elektroinstallation

**Die Installation sollte gemäß den örtlichen Vorschriften erfolgen.**

**Bitte beachten Sie den Schaltplan im Anhang A.**

# Teil 4: Reinigung und Wartung

## Allgemein

Trennen Sie das Gerät immer vom Stromnetz, bevor Sie Reinigungs- oder Wartungsarbeiten usw. durchführen.
**Reparatur und Wartung des geschlossenen Systems für Kältemittel sowie der Umgang mit Kältemitteln dürfen nur von einem für den Umgang mit Kältemitteln autorisierten Unternehmen durchgeführt werden.**
**Verwenden Sie niemals andere Kältemittel als die für dieses Gerät angegebenen.**
**Die Art des Kältemittels ist in Teil 1 angegeben.**

Drehen Sie das Gerät niemals auf den Kopf oder legen Sie es auf eine Seite. Wenn das Gerät vorbei ist
**Wenn der Unfall auf den Kopf gestellt wurde, lassen Sie ihn 4 Stunden ruhen, bevor Sie ihn starten.**

Die Kühleinheit ist für einen wartungsarmen Betrieb konzipiert. Wenn Sie die Anweisungen in diesem Kapitel befolgen, stellen Sie sicher, dass Ihre Ausrüstung effizient funktioniert. Durch die planmäßige Durchführung von Reinigungs- und Wartungsarbeiten wird das Risiko eines Geräteausfalls und eines Verlusts der Verarbeitungsqualität minimiert.

Die Reinigung der Innen- und Außenflächen des Kühlers sollte nach Bedarf erfolgen, jedoch nicht seltener als einmal im Monat. Ziehen Sie den Stecker aus der Steckdose, bevor Sie mit der Reinigung beginnen.

## Monatlich

- Stellen Sie sicher, dass die Stromversorgung zum Kühlgerät ausgeschaltet/unterbrochen ist.
- Reinigen Sie alle Außenflächen mit einem feuchten Tuch.
- Entfernen Sie sämtlichen Staub und Flusen von allen Lüftungsschlitzen und den Kondensatorlamellen mit einer harten Bürste (nicht aus Metall). Saugen Sie den Schmutz von den Flossen ab.

Es ist darauf zu achten, dass die Lamellen des Kondensators nicht beschädigt werden.

• Sichtbare Teile auf Beschädigungen prüfen. Sollten Schäden festgestellt werden, die den normalen Betrieb beeinträchtigen, wenden Sie sich an Ihr örtliches Servicecenter.
• Prüfen Sie Schläuche und Schlauchverbindungen visuell auf Undichtigkeiten und Beschädigungen. Ziehen Sie alle losen Teile fest
Anschlüsse.
• Stellen Sie nach der Reinigung und Inspektion sicher, dass die obere Kühlerabdeckung befestigt ist

## Wartung

Um einen Anstieg des Stromverbrauchs zu vermeiden und einen störungsfreien Betrieb zu gewährleisten, sollte der Kunde die folgenden Anweisungen befolgen:

- Blockieren Sie den Kühlerrahmen nicht, die Lüftungsgitter sorgen für eine freie Luftzirkulation.
- Reinigt den Luftkondensator von Staub und Verschmutzungen;
- Halten Sie den Kühler in sauberem Zustand.

## Lagerung und Transport

Der Kühler sollte in der Verpackung aufbewahrt werden.
Der Kühler sollte in einem trockenen, belüfteten Raum mit einer relativen Luftfeuchtigkeit von nicht mehr als 80 % gelagert werden.

**Der Kühler sollte nur in vertikaler Position transportiert werden.**

## Lagerung ohne Verpackung.

Der Kühler sollte in einem trockenen, feuchtigkeitsgeschützten Raum gelagert werden. Das Stapeln ohne Verpackung ist verboten.
Der Kühler darf in einem Paket mit allen Transportmitteln nur in vertikaler Position transportiert werden. Es wird nicht empfohlen, den Kühler während des Transports auszutauschen.

# Teil 5: Fehlerbehebung

## Bevor Sie mit der Fehlerbehebung beginnen

Sollte das Kühlgerät nicht gemäß der Beschreibung in dieser Anleitung funktionieren, sollen die folgenden Seiten als Hilfe für Sie dienen.
Lesen Sie sie sorgfältig durch und finden Sie den Absatz, der Ihrem Problem entspricht.

Trennen Sie die Kühleinheit immer vom Stromnetz, bevor Sie Reparatur-, Reinigungs- oder Wartungsarbeiten usw. durchführen.

**Öffnen Sie niemals das geschlossene System mit Kältemittel. Dies darf im Bedarfsfall nur durch ein für den Umgang mit Kältemitteln autorisiertes Unternehmen erfolgen.**

Denken Sie immer daran, dass das Kühlgerät Luft benötigt. Verschmutzte oder verstopfte Kondensatorlamellen oder Öffnungsgitter oder fehlender Luftraum um den Kühler herum können zu einem teilweisen oder vollständigen Ausfall des Geräts führen.

**Drehen Sie das Gerät niemals auf den Kopf oder legen Sie es auf eine Seite. Wenn das Gerät versehentlich auf den Kopf gestellt wurde, lassen Sie es 4 Stunden ruhen, bevor Sie es starten.**

**Wenn das Gerät nicht funktioniert, überprüfen Sie es bitte wie unten beschrieben und beheben Sie es, wenn möglich.**

| **Symptom** | **Wahrscheinliche Ursache** | **Abhilfe** |
|---|---|---|
| ***Der Kühler ist an die Stromversorgung angeschlossen, funktioniert aber nicht.*** | Im Hauptgebäude gibt es keinen Strom<br>Der Stecker ist nicht vollständig mit der Steckdose verbunden<br>Der Thermostatknopf ist fest in der AUS-Position<br>Im System ist kein Kältemittel verfügbar.<br>Das Kältemittel kann nicht durch die Kapillare gelangen.<br>Das Kompressorventil ist außer Betrieb | Überprüfen Sie die Spannung in der Steckdose mit einem Tester<br>Überprüfen Sie den Kontakt des Steckers mit der Steckdose und stellen Sie ihn sicher<br>Befestigen Sie den Knopf ganz rechts<br>Rufen Sie den Techniker des Serviceunternehmens an. |
| ***Kühler lässt sich nicht starten.*** | Keine Spannung | Überprüfen Sie die Verfügbarkeit der Netzspannung. Rufen Sie den Techniker des Serviceunternehmens an. |
| ***Kompressor arbeitet kontinuierlich ohne Umschalten. Produkt im Wärmetauscher ist zugefroren.*** | Der Temperatursensor ist defekt. | Rufen Sie den Techniker des Serviceunternehmens an. |
| ***Geräusche während der Kühler läuft.*** | - Ein Teil der Kühleinheit berührt den Kühlerrahmen.<br>- Die Kompressorbefestigung am Stoßdämpfer ist defekt. | Rufen Sie den Techniker des Serviceunternehmens an |

| | | |
|---|---|---|
| | - Die Lüfterleitbleche berühren den Luftkondensator. | |

Möglicherweise läuft der Kompressor nicht, obwohl der Lüftermotor läuft.

# Teil 6: Ersatzteile

## Bestellung von Ersatzteilen

Wenn Sie ein Ersatzteil bestellen, sehen Sie sich bitte die Ersatzteilzeichnung an und suchen Sie nach der spezifischen Ersatzteilnummer.

Bitte geben Sie vor dem Absenden Ihrer Bestellung sorgfältig die Ersatzteilnummer, die Spezifikation und die gewünschte Menge an.

Sollte ein bestimmter Teil in diesem Abschnitt jedoch nicht aufgeführt sein, zögern Sie nicht, uns für weitere Informationen zu kontaktieren.

**Die Zeichnung zeigt den Standard-Kühlerinhalt**

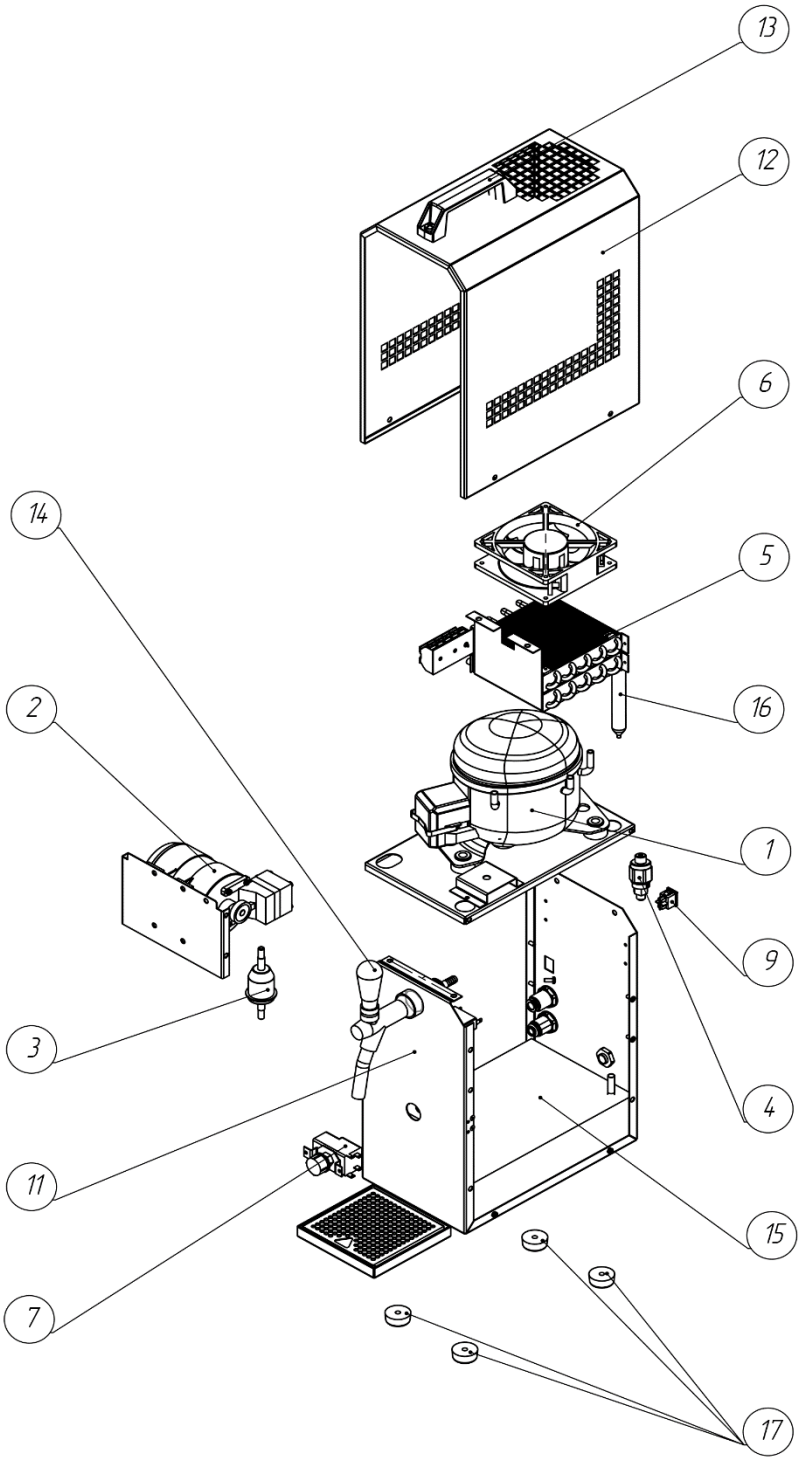


1. Kompressor
2. Luftkompressor
3. Luftfilter
4. Druckschalter
5. Kondensator
6. Ventilator
7. Thermostat
9. Grüne Lampe (Strom)
10. Netzkabel
11. Basis
12. Abdeckung
13. Griff
14. Tippen Sie auf
15. Wärmetauscher
16. Filtern
17. Beine

# ERSATZTEILE

| Pos. NEIN. | Teile-Nr. | Spezifikation |
|---|---|---|
| 1 | Cubigel NBC30RA 220-240V, 50Hz~1 | KOMPRESSOR |
| 3 | Lloyd BPC15M012 | KONDENSATOR |
| 4 | „Sunon“ DP200A2123XBT | LÜFTERMOTOR |
| 5 | G&M Tech 15RNS230V, 50-60Hz | LUFTKOMPRESSOR |
| 6 | „Ranco“ K-50 L3416000 | THERMOSTAT |
| | | |
| | | |
| | | |
| | | |
| | | |
| | | |
| | | |
| | | |
| | | |
| | | |
| | | |

# Anhang A: Elektrischer Schaltplan

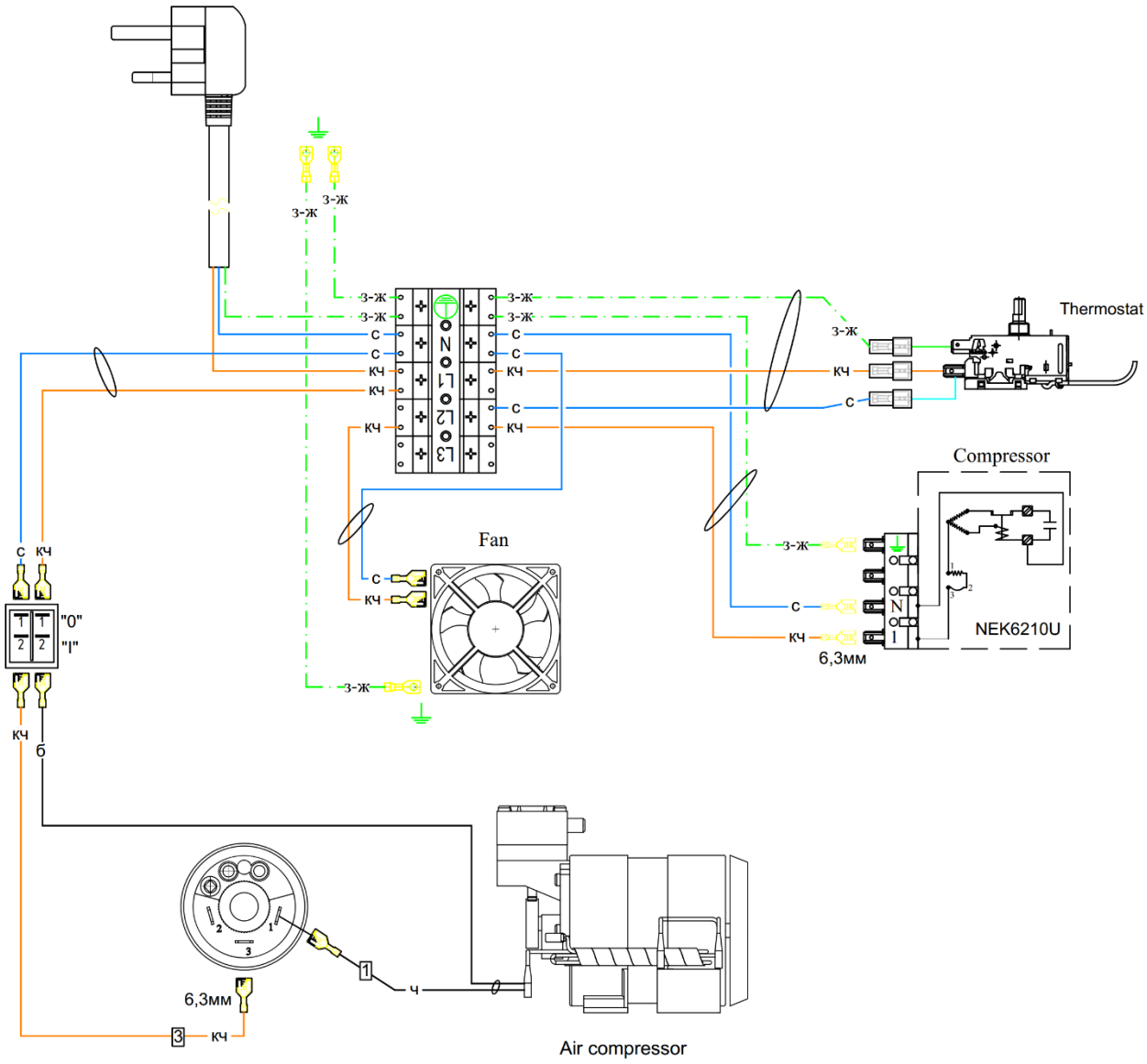
з-ж
с
кч
L3
L2
L1
N
Thermostat
Compressor
NEK6210U
Fan
6,3мм
"0"
"I"
б
ч
Air compressor